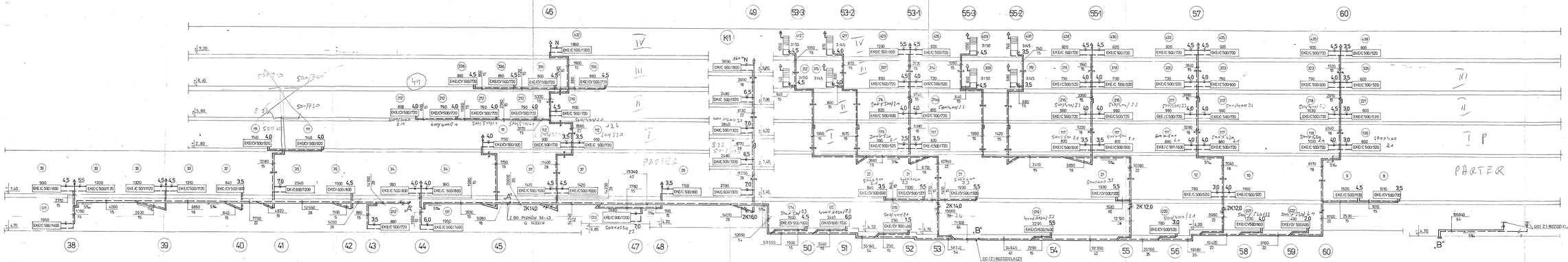

UWAGA:

WSZYSTKIE GAŁĄZKI Φ15

STAROSTWO POWIATOWE
w Wałczu
ul.Dąbrowskiego 17
78-600 WAŁCZ

Termotech - Projekt s.c.

Inwestor:	Przedsiębiorstwo Obsługi Inwestycyjnej w Wałczu		
Temat:	Wewnętrzna instalacja c.o. i wentylacja mechaniczna Budynek interwatu. Wałcz ul. Południowa		
Nazwa rysunku:	Rozwinięcie instalacji c.o. cz. II		
Projektował: inż. M. Podbarski nr upr. 273/Pw/78	Sprawdziła: mgr inż. M. Pankau nr upr. UAN8145/135/89		
Opracował: M. Piasecki	Data: 04. 98	Podziałka: 1:100	Rys.: 9/14